SCHEDA TECNICA

ASSA ABLOY

SERRATURA INFILARE MULTIPUNTO PER LEGNO
YF53020xxxxx

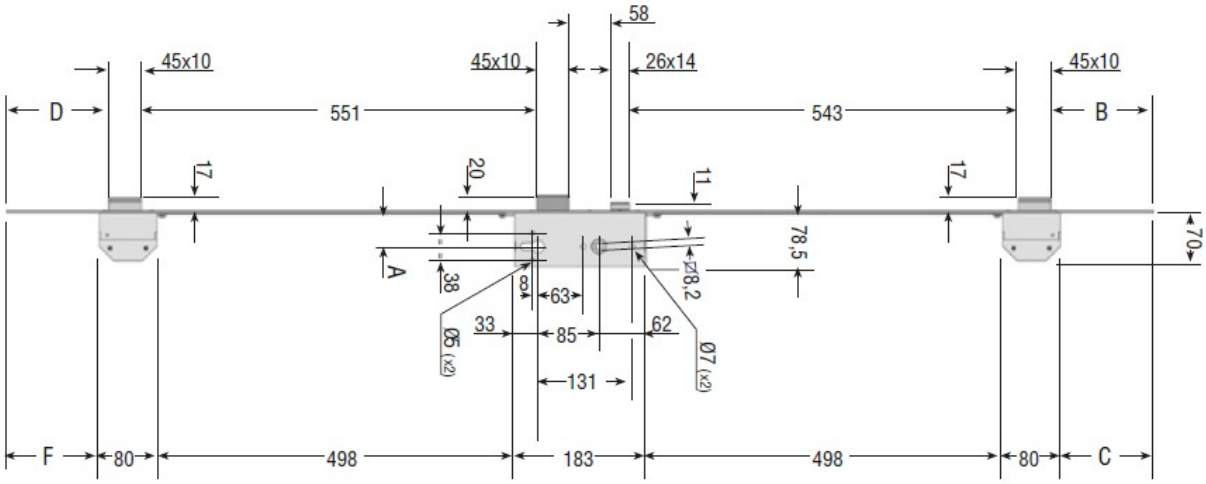

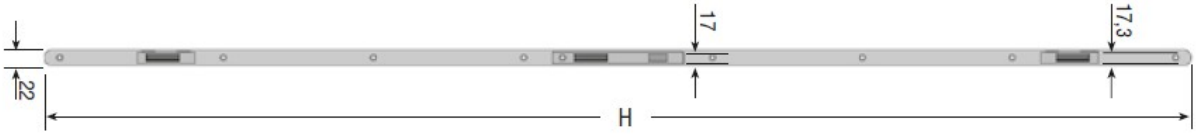

	Codice	Finitura	Entrata	H (mm)	B (mm)	C (mm)	D (mm)	F (mm)		
Frontale altezza fissa	**Y5302045**	Ottonato	45	1600	58	27	31	4	2	2.100
	Y5302050	Ottonato	50	1600	58	27	31	4	2	2.200
	Y5302045001	Antracite	45	1600	58	27	31	4	2	2.100
	Y5302050001	Antracite	50	1600	58	27	31	4	2	2.200
	Y5302045005	Zincato	45	1600	58	27	31	4	2	2.200
	Y5302050005	Zincato	50	1600	58	27	31	4	2	2.200
Frontale rasabile	**Y5300045**	Ottonato	45	2285	62	27	35	4	2	2.300
	Y5300050	Ottonato	50	2285	62	27	35	4	2	2.400
	Y5300045005	Zincato	45	2285	62	27	35	4	2	2.300
	Y5300050005	Zincato	50	2285	62	27	35	4	2	2.400

WWW.FERRAMENTAPARIDE.IT