Deviatore per coprigiunto centrale GR1 - battuta 11 mm

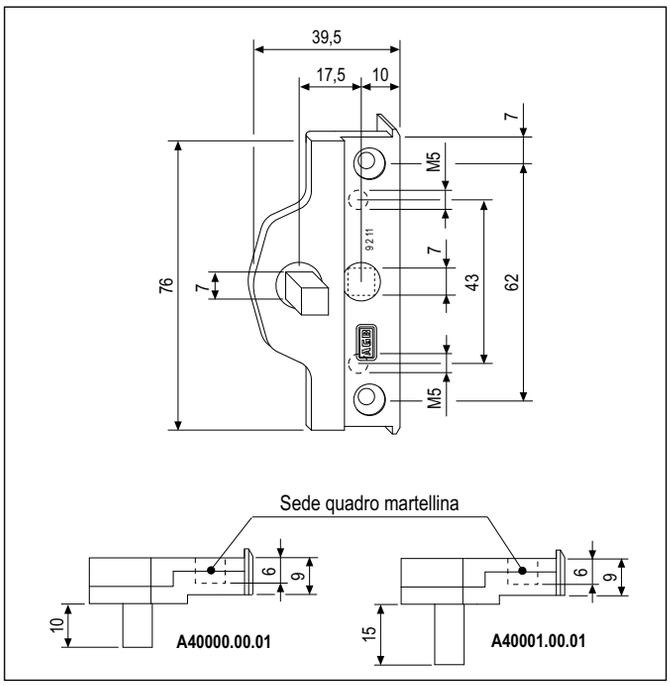

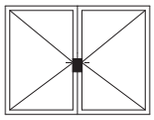

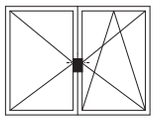

Descrizione

Scatola movimento per il posizionamento in asse della martellina su serramenti a 2 battenti dotati di coprigiunto centrale e battuta con dimensione 11 mm.

Utilizzo

Per serramenti aria 4 mm. Deve essere abbinato esclusivamente ai cremonesi entrata 15 mm, per aperture a bandiera o ad anta ribalta. La scelta del tipo di deviatore deve essere fatta in funzione della sezione del profilo:
1. Art. A40000.00.01 per serramenti senza guarnizione acustica sulla battuta
2. Art. A40001.00.01 per serramenti con guarnizione acustica sulla battuta

Fissaggio

2 viti da 4,5x20, con filetto idoneo al materiale impiegato per la costruzione dell'infisso, per il fissaggio dall'interno della battuta. La martellina deve essere fissata con 2 viti M5, di lunghezza proporzionata allo spessore della battuta e del coprigiunto centrale.

NB. *Il deviatore deve essere assemblato al cremonese prima del montaggio sul montante del battente. Sono disponibili delle apposite dime per eseguire lo scasso di alloggiamento del deviatore e il posizionamento della martellina.*

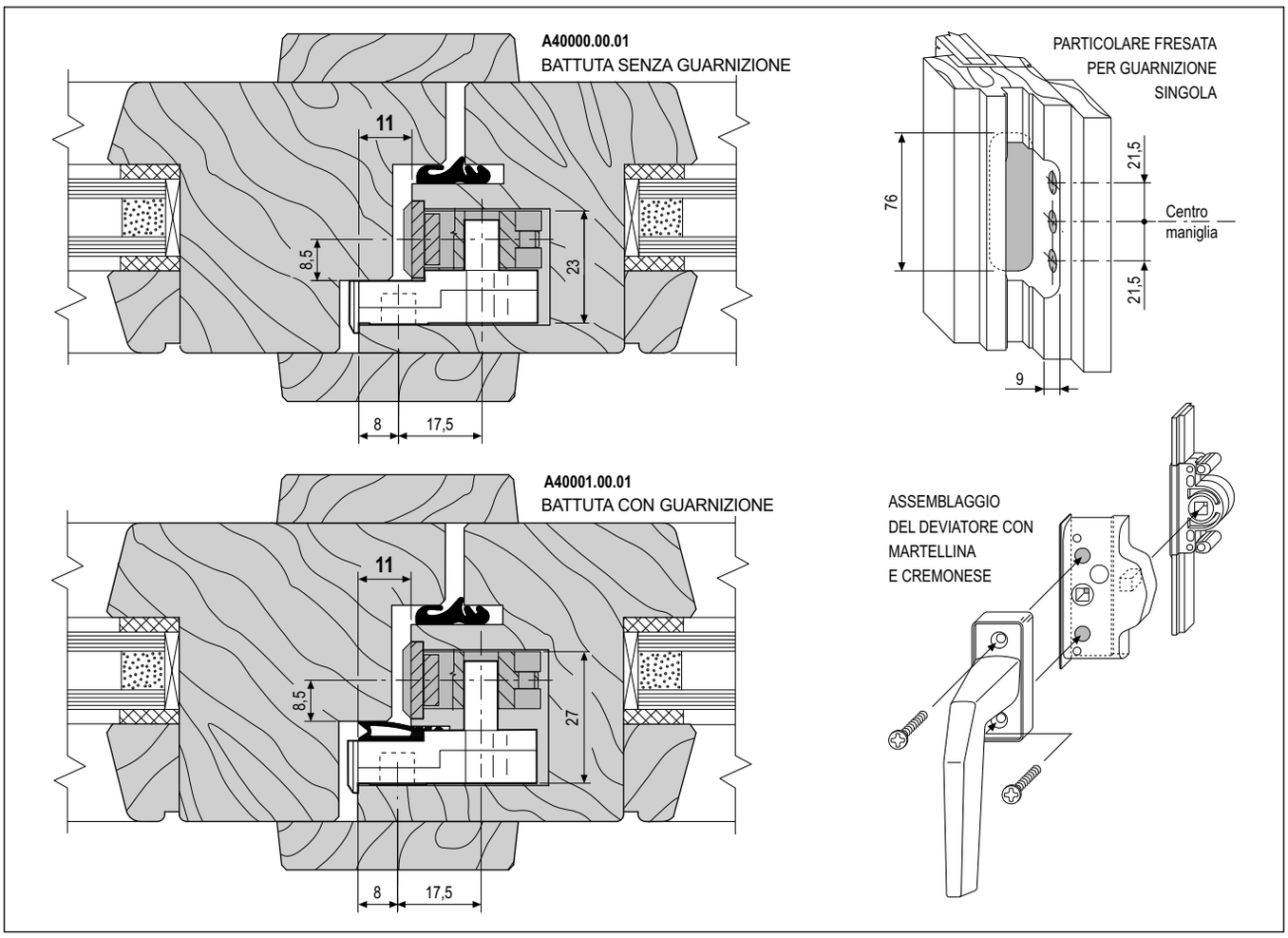

Specifiche d'ordine

GR	Articolo	Battuta	
1	A40000.00.01	senza guarnizione	39,5x76
1	A40001.00.01	con guarnizione	39,5x76