Incontro 20x138 mm - bordo quadro con aletta sagomata

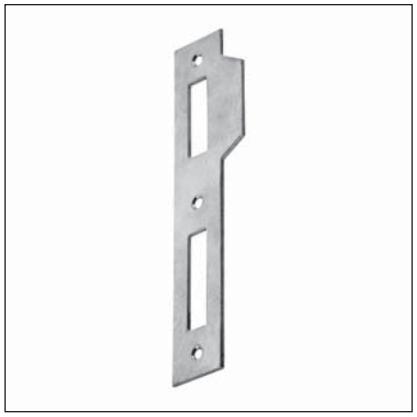

Descrizione

Incontro in acciaio o in ottone con bordo quadro, larghezza 20 mm - lunghezza 138 mm. Aletta sagomata da 8 mm a protezione del montante telaio nell'area di contatto con lo scrocco. Adatto per aperture sia destre che sinistre.

Utilizzo

Da abbinare a una serratura Patent piccola su porte interne a filo con telaio in legno.

Fissaggio

Predisporre sul telaio una fresata con le dimensioni riportate nel disegno.
Applicare l'incontro con l'aletta a filo dello spigolo del telaio. Per il fissaggio utilizzare tre viti da 2,5x16 mm.

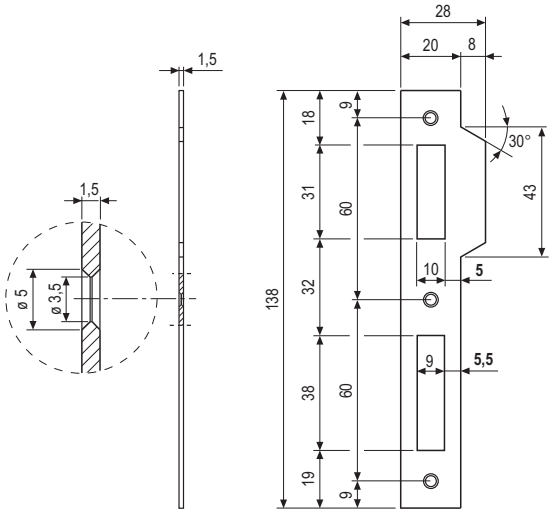

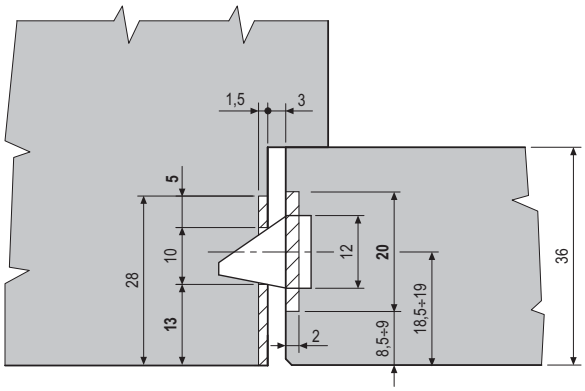

NB. *Applicazione eseguita non considerando lo spessore delle guarnizioni.*

Specifiche d'ordine

Materiale	CODICE DI VENDITA			
	Rif.	Modello	Finitura	
ACCIAIO	B00570	05	XX	
OTTONE	B00570	06	XX	

NB. *Riferirsi al listino in vigore per verificare la disponibiltà delle finiture.*