# **Incontro 16x168 mm** - per SCIVOLA TT, per seconda anta

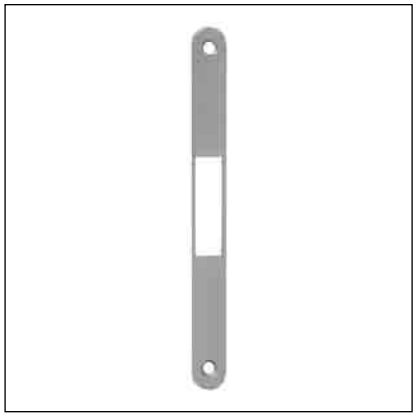

### Descrizione

Incontro bordo tondo in acciaio con tacche di riferimento per il montaggio, da abbinare a serrature a gancio mod. Scivola TT.

### Utilizzo

Utilizzabile su sistemi scorrevoli a 2 ante, con i pannelli porta predisposti con le fresate per la serratura. L'incontro va a coprire la fresata e contemporaneamente fa da contropiastra per la serratura. Non è utilizzabile la vaschetta di copertura.

### Fissaggio

Predisporre sul pannello una fresata con le dimensioni riportate nel disegno e applicare l'incontro utilizzando per il fissaggio due viti da 4x25 mm.

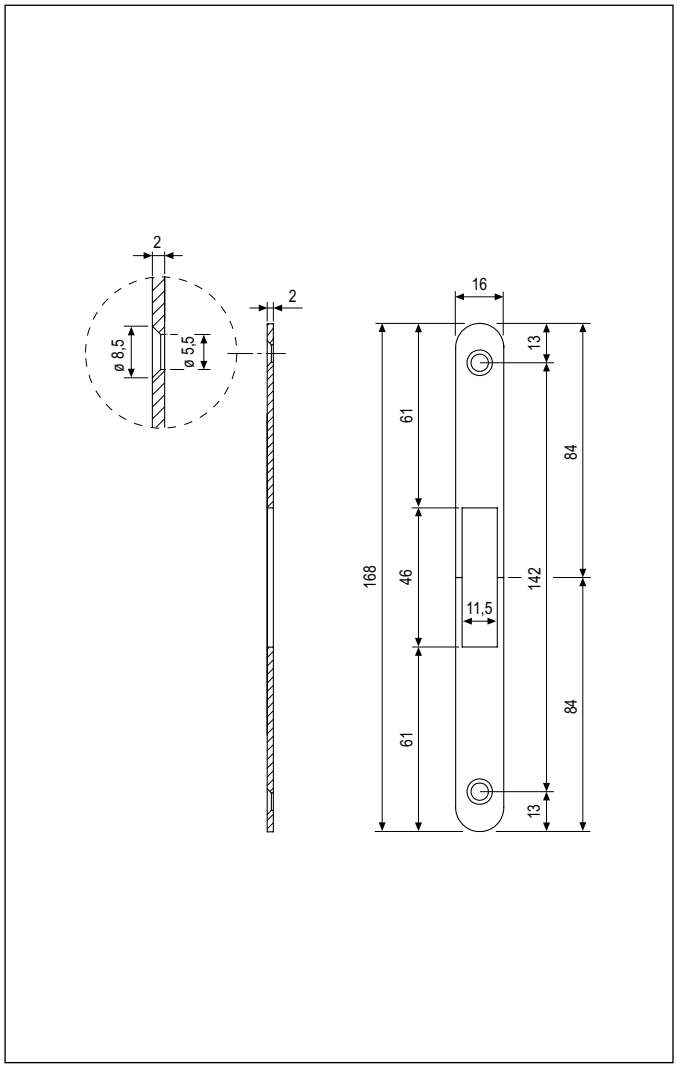


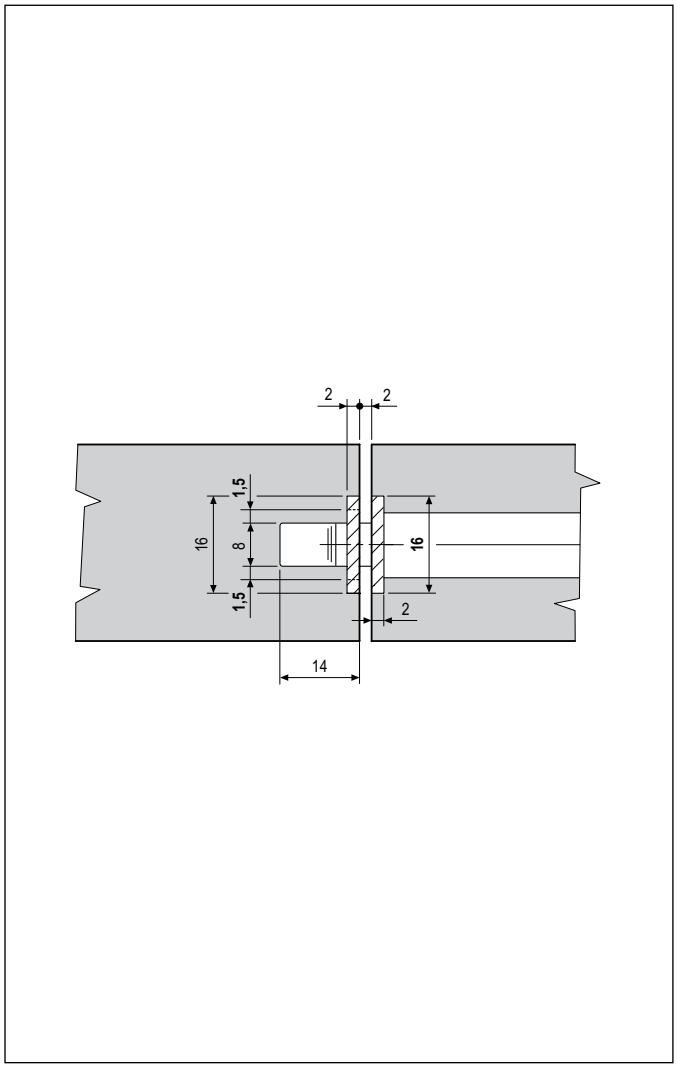


## Specifiche d'ordine

| Materiale | CODICE DI VENDITA | | | |
|---|---|---|---|---|
| | Rif. | Modello | Finitura | |
| **ACCIAIO** | B00700 | 19 | XX | |

***NB.*** *Riferirsi al listino in vigore per verificare la disponibiltà delle finiture.*