SCHEDA TECNICA

SERRATURA PER CASSETTI 1 ESTRAZIONE 3108/3109 PREFER

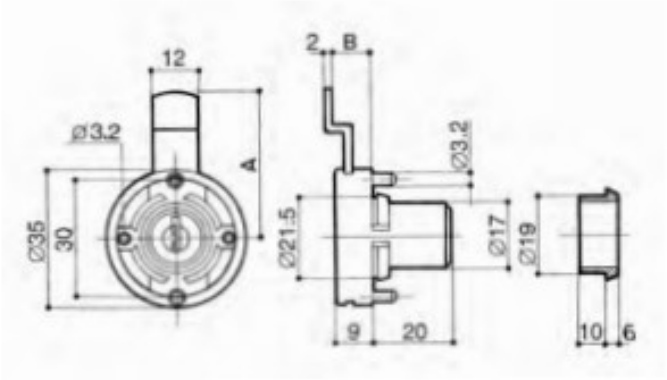

CODICE 1 2 3 4 5 6 7 8 9 10 11 12 13 14	6ª cifra L [mm]	7ª cifra A [mm]	9ª cifra B [mm]
3 1 0 8 • 2 A 0 0 • 0 0 0 0	20	vedi legende	
3 1 0 8 • 2 A 0 0 • 0 0 0 0	20		

VARIANTI DISPONIBILI

LEGENDA 7ª e 9ª cifra
LUNGHEZZA E PIEGA CATENACCIO

7	9	7ª cifra A (mm)	9ª cifra B (mm)
A	0	17	0
B	0	26	0
C	8	28	8
D	8	36	8

LEGENDA 8ª cifra
FINITURA CILINDRO

8	8ª cifra finitura cilindro
0	nichelato
3	nero

LEGENDA 12ª cifra
NUMERAZIONE CHIAVE

12	12ª cifra numeraz. chiave
0	chiave
1	chiave e nottolino
2	senza numerazione

LEGENDA 13ª cifra
CIFRATURA CHIAVE

13	13ª cifra cifratura chiave
0	assortita
1	chiusura uguale
2	assortita a gruppi
3	uguale a gruppi
4	maestra
5	assortita a gruppi chiave maestra
6	uguale a gruppi chiave maestra

LEGENDA 14ª cifra
IMPUGNATURA CHIAVE

14	14ª cifra impugn. chiave
0	metallica ottagonale
1	metallica tonda
2	ABS rigida prefer nera
W	ABS rigida prefer grigia
3	ABS snodata prefer nera
F	ABS snodata prefer grigia
K	ABS snodata prefer gel trasp.
4	ABS morb. millerighe nera
5	ABS morbida nera
L	ABS a scomparsa nera
M	ABS a scomparsa grigia

WWW.FERRAMENTAPARIDE.IT